Guía de instalación

TABLATEK

RESISTENTE AL IMPACTO

LIVIANO

RESISTENTE A PLAGAS

RESISTENTE AI AMBIENTE EXTERIOR

INCOMBUSTIBLE

FÁCIL DE INSTALAR

ARQUITECTÓNICO

Plycem® una empresa de elementia®

GUÍA DE INSTALACIÓN PARA TABLATEK

V. 08-20

Moderno sistema de lámina de fibrocemento, diseñado para lograr paredes externas ó internas con apariencia de tablilla de madera. Para garantizar el resultado utilice el sistema completo.

COMPONENTES DEL SISTEMA

El Sistema TABLATEK está compuesto por las láminas y sus complementarios, que constituyen el sistema constructivo.

Lámina TABLATEK

Las láminas de TABLATEK están elaboradas con fibras orgánicas y cemento, tienen un acabado liso o jaspe, son de 8 mm (interiores) y 11 mm (exteriores) de espesor, de 1219 mm de ancho por 2438 mm ó 3050 mm de largo (consultar existencias).

TABLA TEK TABLILLA

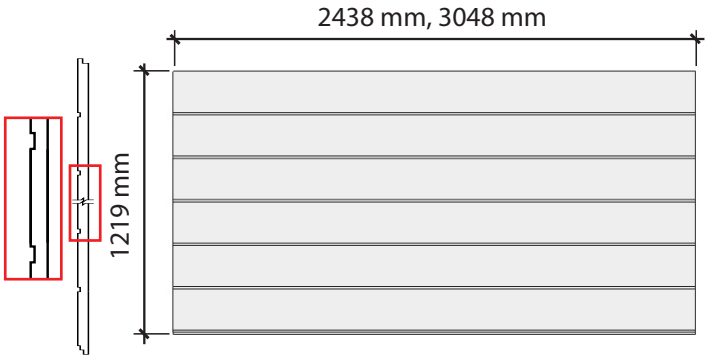

TABLA TEK CAMPESTRE

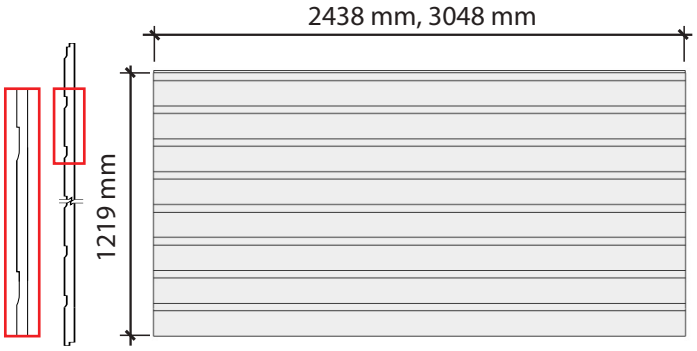

TABLA TEK TUDOR

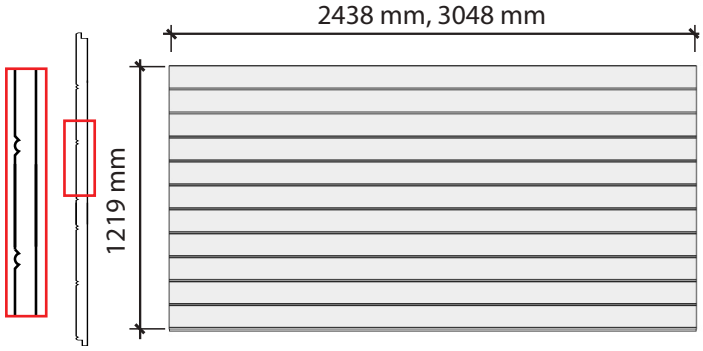

Estructura de pared

PA 3.2x10 cm CAL. 20 (mín.) Exteriores
PA 3.2x10 cm CAL. 24 (mín.) Interiores

PE 5x10 cm CAL. 20 (mín.) Exteriores
PE 5x10 cm CAL. 24 (mín.) Interiores
PI 3.2x10 cm CAL. 24 (mín.) Interiores

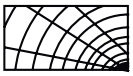

Estructura en madera semidura, dimensión aproximada de 5x10 cm mín.

Estructura de cielos

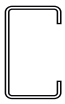

Canal U (estructura principal)

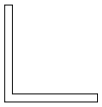

Angular Cal. 24 (mín.) Tirante y perimetral (25.4x25.4 mm)

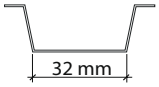

Furring Channel o perfil Omega angosto (plantilla) Cal 24 (mín.)

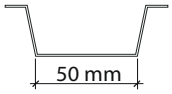

Furring Channel o perfil Omega ancho (plantilla) Cal 24 (mín.)

Estructura en madera semidura, dimensión aproximada de 2.5x5 cm mín.

Fijaciones

TORNILLO LH 8-050 (estructura)
Unión entre perfiles PE-PA, furring channel-angular de cielo.

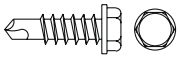

TORNILLO MM 10-075 (estructura)
Uniones estructurales en esquinas, uniones intersecciones y empalmes, fijación furring channel a canal U.

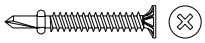

TORNILLO PH 8-125 (Plycem en acero)
Fijación de la lámina TABLATEK a estructura de metal cal 20.

TORNILLO PL 8-175 (Plycem en madera)
Fijación de la lámina TABLATEK a estructura de madera.

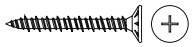

TORNILLO TIPO PL 6-100
Fijación a estructura madera o metal Cal. 24

ANCLAJE DE PISO

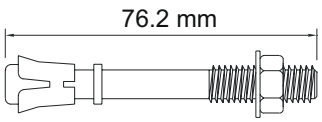

ANCLAJE DE EXPANSION 3”

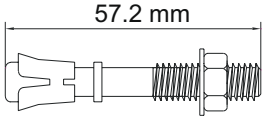

ANCLAJE DE EXPANSION 2 1/4”

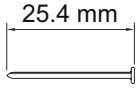

CLAVO PARA CONCRETO 1”, CLAVO DE IMPACTO

GUÍA DE INSTALACIÓN PARA TABLATEK

V. 08-20

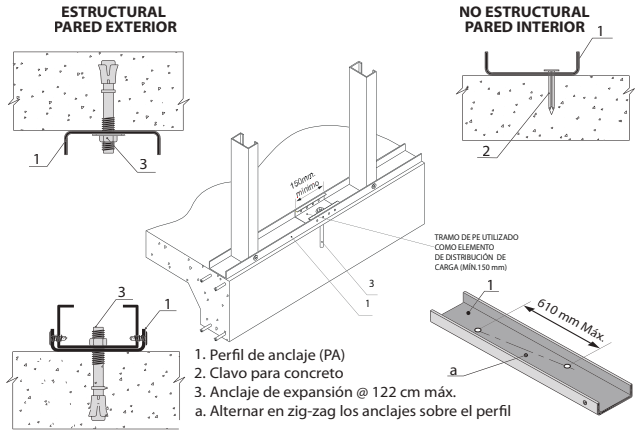

HERRAMIENTAS

PRODUCTOS PARA EL ACABADO

INSTRUCCIONES DE INSTALACIÓN EN PAREDES

El marco metálico tendrá un calibre No. 24 (pared interna mínimo) o calibre No. 20 (pared externa), con un espacio máximo de 610 mm del centro del perfil. Se instalará sobre la estructura, una barrera de humedad (Building Wrap) en las paredes exteriores. Los paneles se fijan con el borde más largo paralelo a los postes, con tornillo PH 8-125en el caso de usar perfiles calibre 20. El espacio entre tornillos es de 200 mm. Las fijaciones se colocarán según esquema de fijación.

Estructura para colocar láminas verticamente

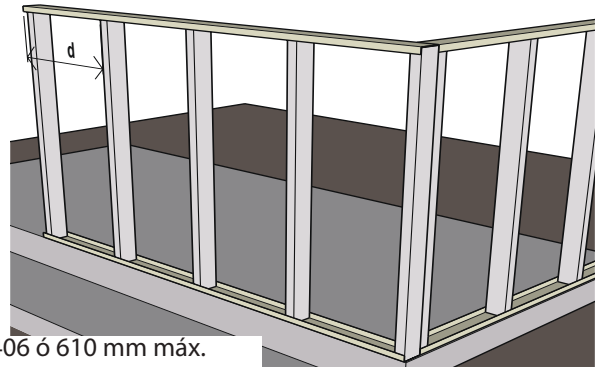

d= 406 ó 610 mm máx.

CINTA ADHESIVA
Ó TORNILLO PLANO
(TEMPORAL).

CINTA ADHESIVA

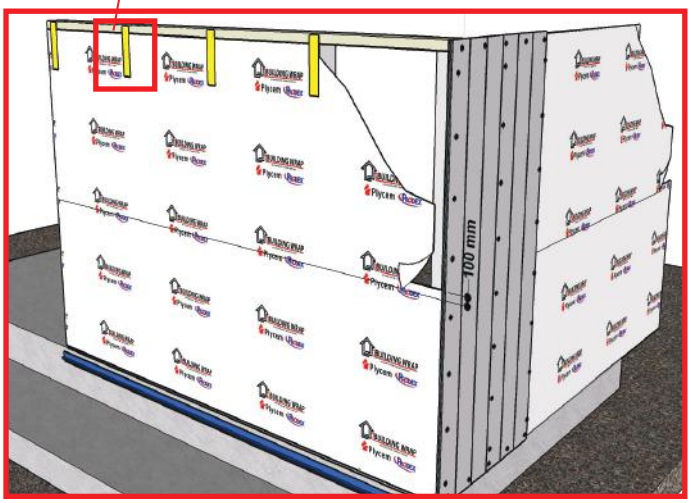

Usar barrera de humedad sólo en paredes exteriores.

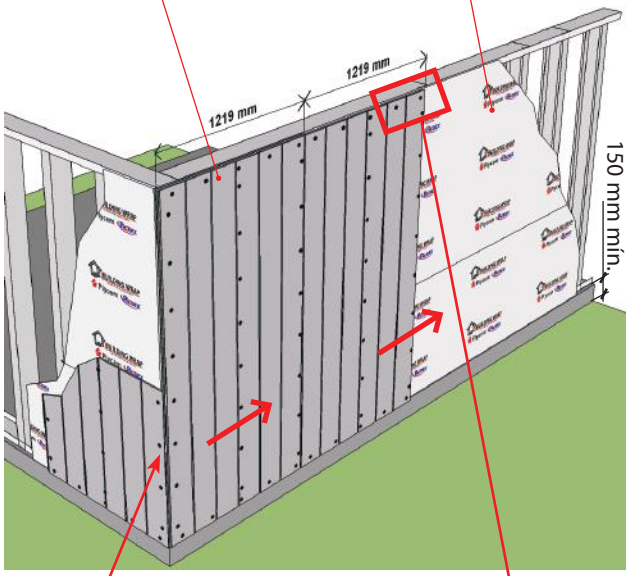

Fijaciones
distancia máxima
200 mm a centros

Fijación de la lámina:
Comience en el borde inferior y continúe de izquierda a derecha.

d= 15 mm min.

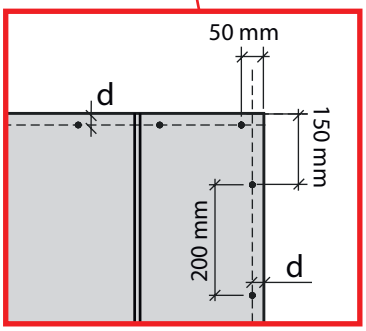

JUNTA VERTICALES INSTALACIÓN CORRECTA

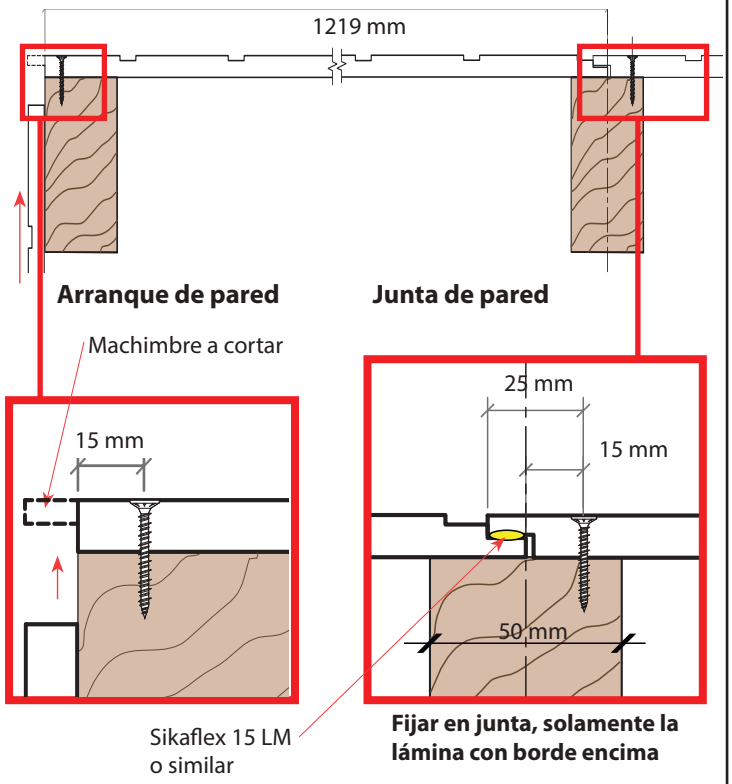

Marco de madera

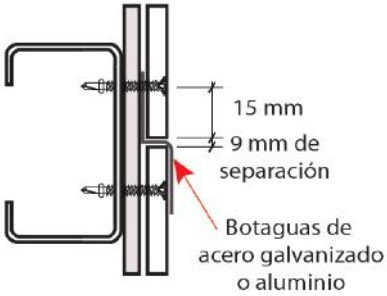

Marco de metal

INSTALACIÓN INCORRECTA

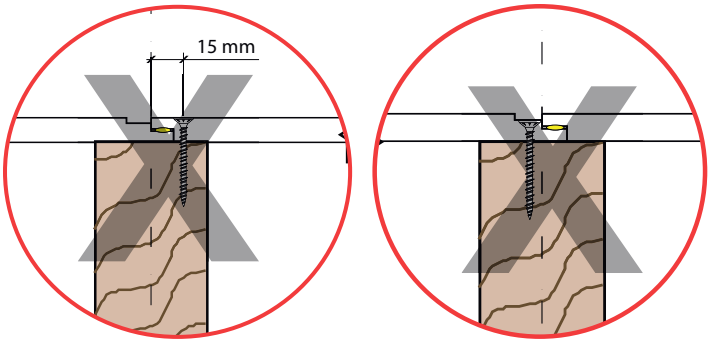

Tratamiento de juntas horizontales exteriores

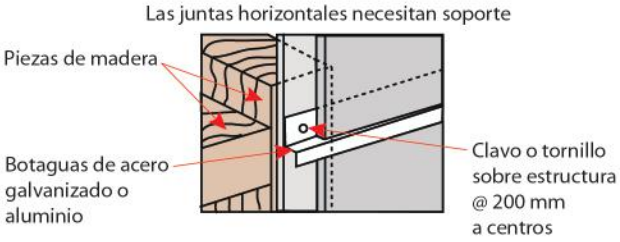

Detalles de combinación de texturas

A)

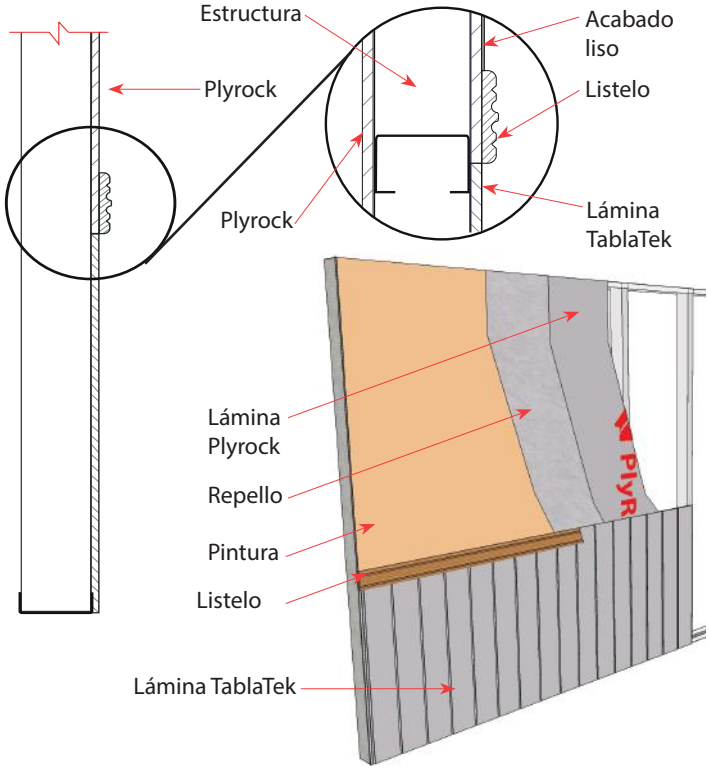

B)

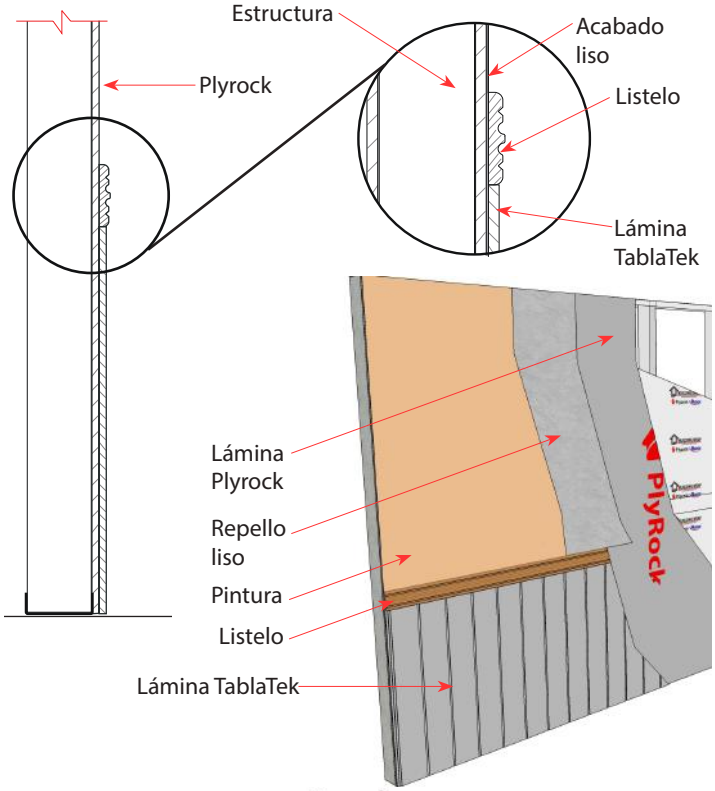

Esquina con Estructura Madera

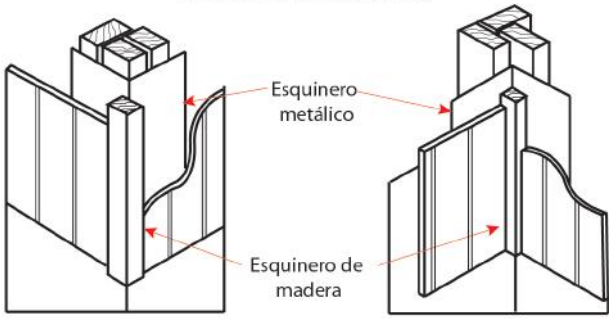

Esquina exterior **Esquina interior**

Esquina con Estructura Metal

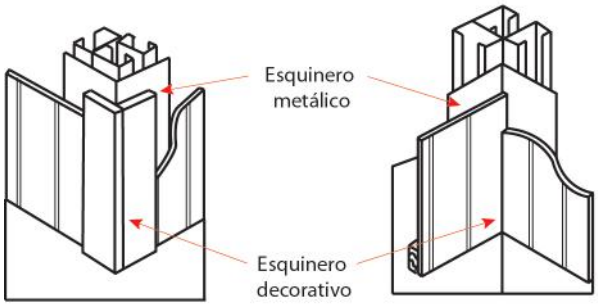

Esquina exterior **Esquina interior**

Colocación de láminas horizontalmente (Estilo Campestre)

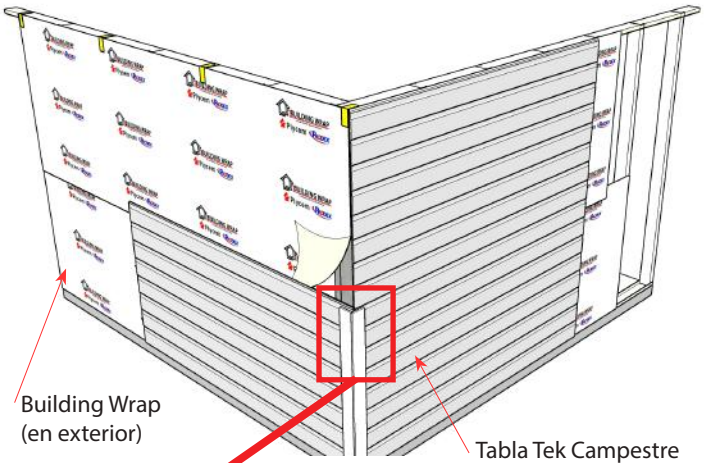

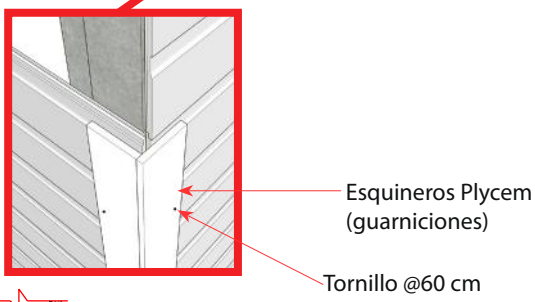

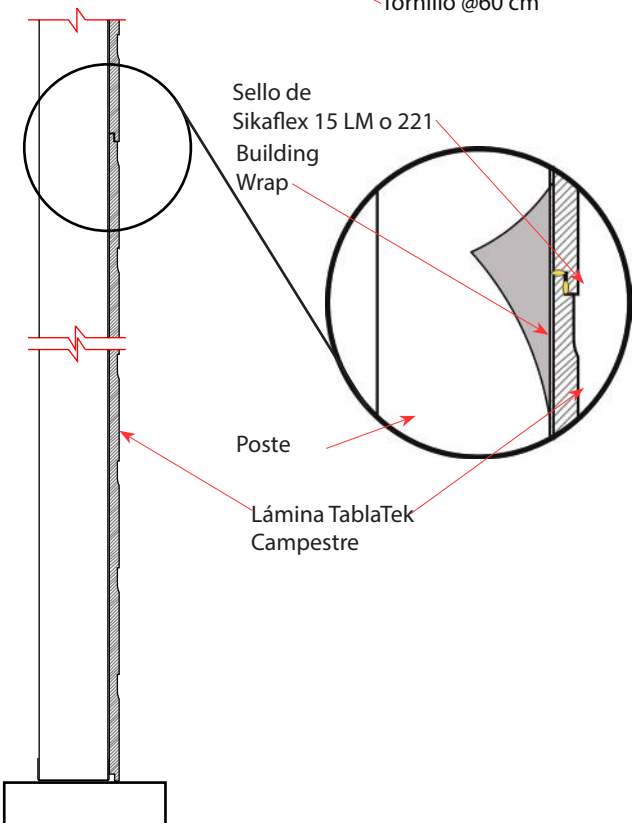

INSTRUCCIONES DE INSTALACIÓN EN CIELOS

Colocado el angular, se procede a instalar el canal "U", que sostendrá la estructura del cielo raso (plantilla perfil omega o furring channel).

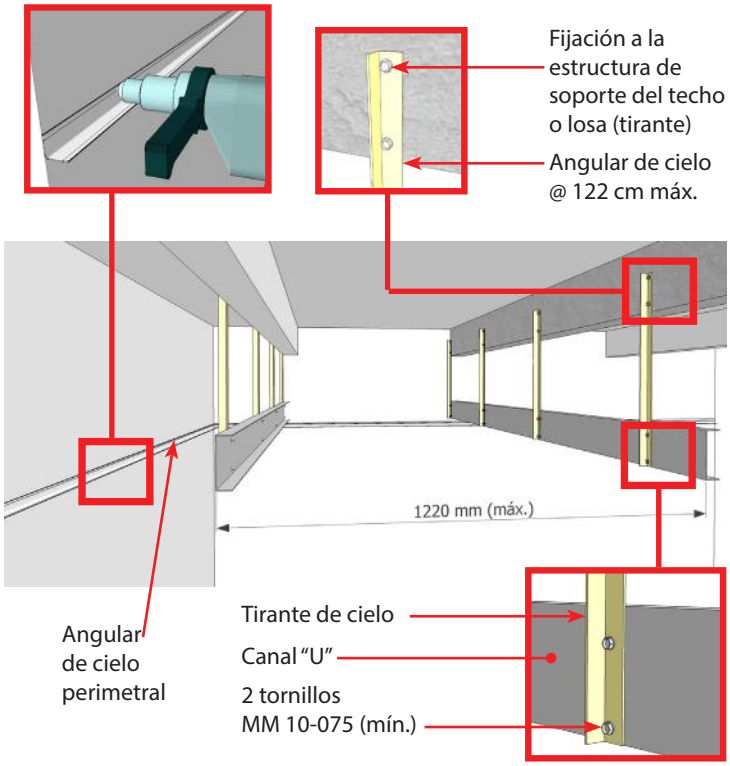

Colocado el Canal "U", se instala el furring channel a cada 1220 mm máximo en donde se fija el cielo raso TablaTek. Atornille por las alas del furring.

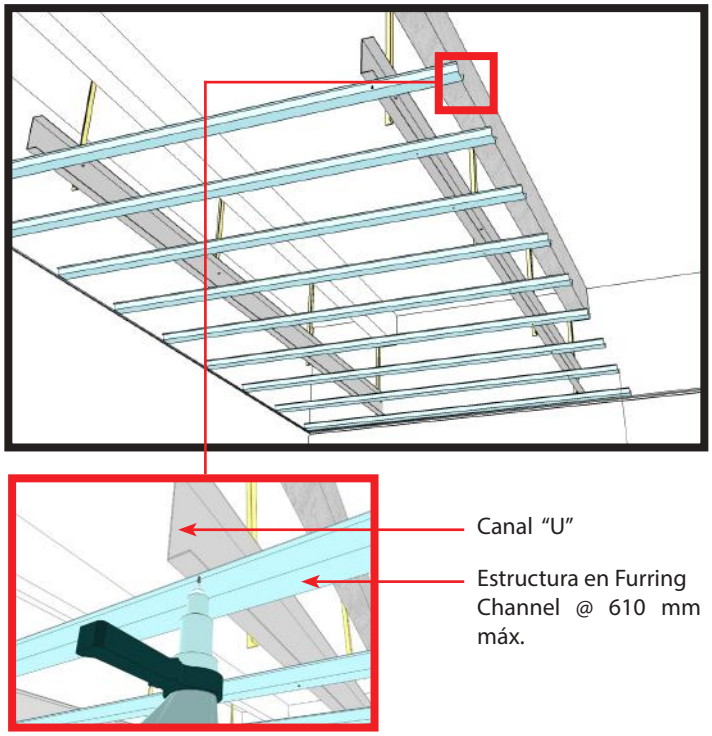

Detalles de fijación

Las láminas TablaTek se fijan a la estructura con tornillos PL6-100

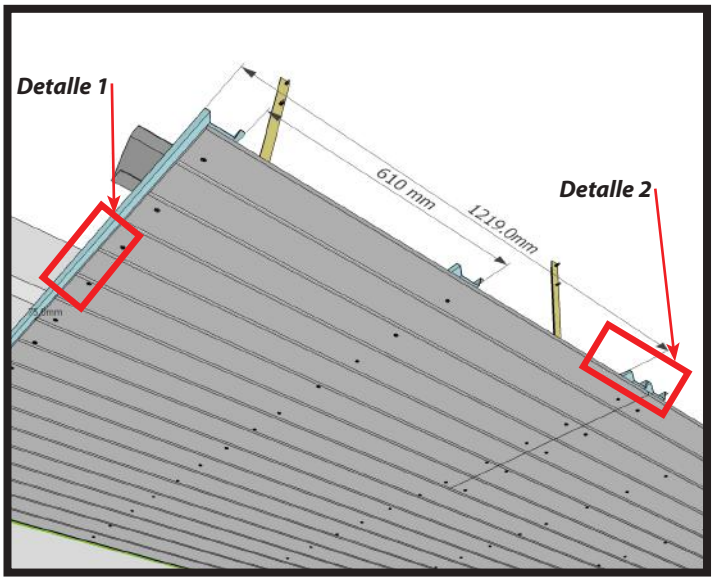

Detalle 1

Fijación del cielo raso en el lado largo con un tornillo a 40 mm mínimo del borde y a 200 mm entre ellos. Usar tornillo PL6-100.

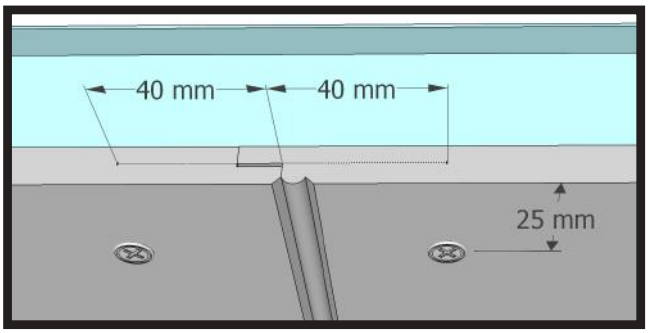

Detalle 2

Fijación de dos láminas topadas en el lado corto de Cielo Raso TablaTek a doble perfil de furring con tornillos PL6-100 en la junta.

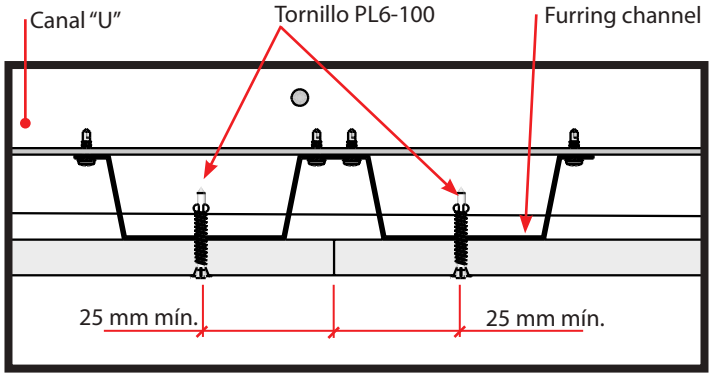

Cielos en TablaTek con estructura expuesta en madera (artesonados).

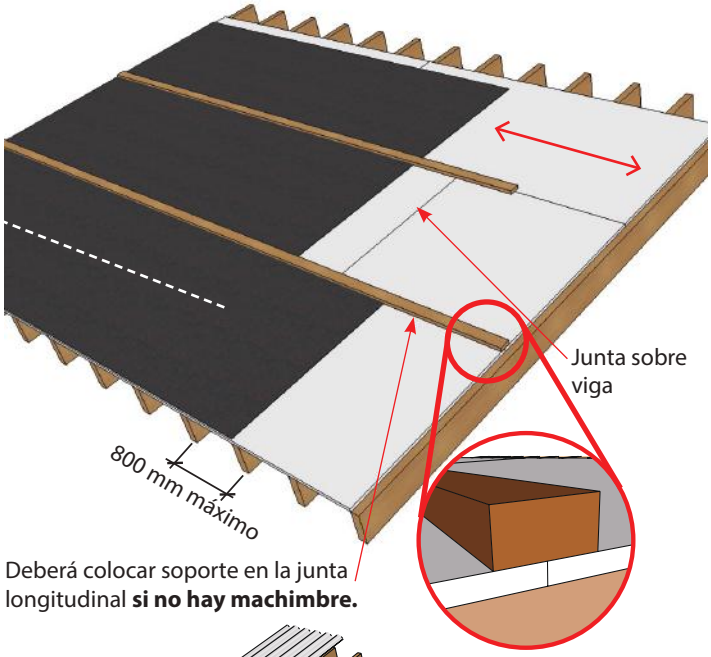

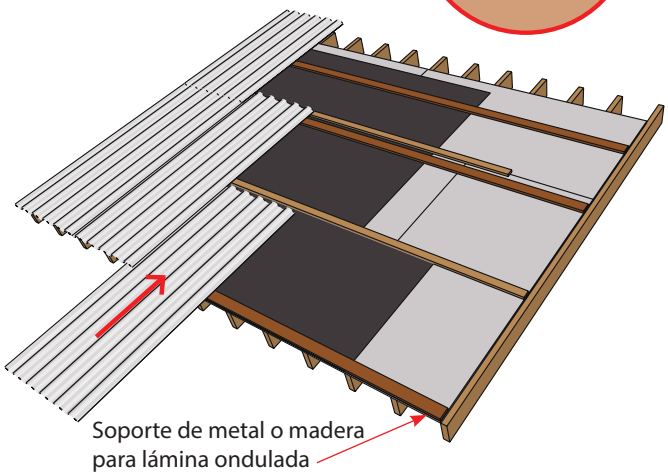

Junta Longitudinal en lámina Plycem TablaTek (ranurado)

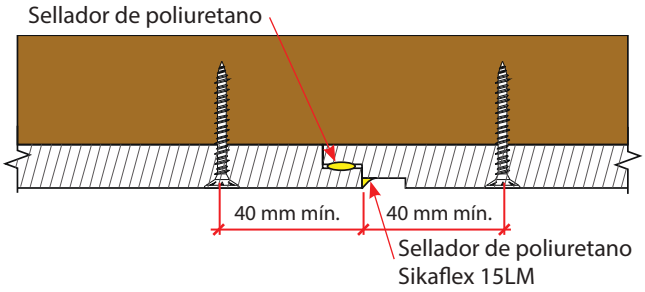

Nota: En bases de techo ranuradas Plycem TablaTek, se recomienda sellar las juntas con Sikaflex 15LM.

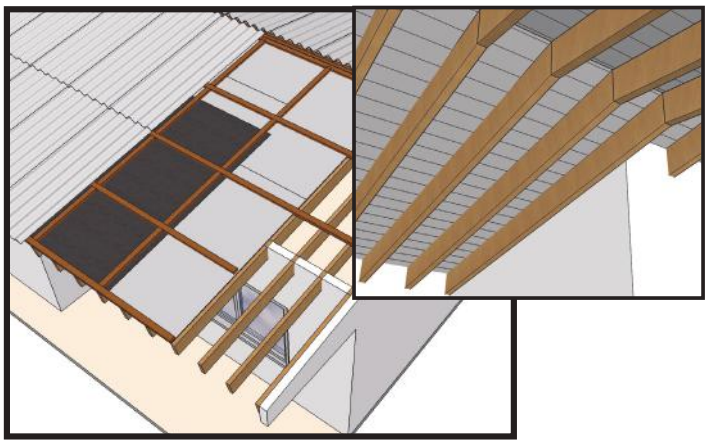

TablaTek en base de techos con machimbre en la junta longitudinal (no requiere soporte en junta).

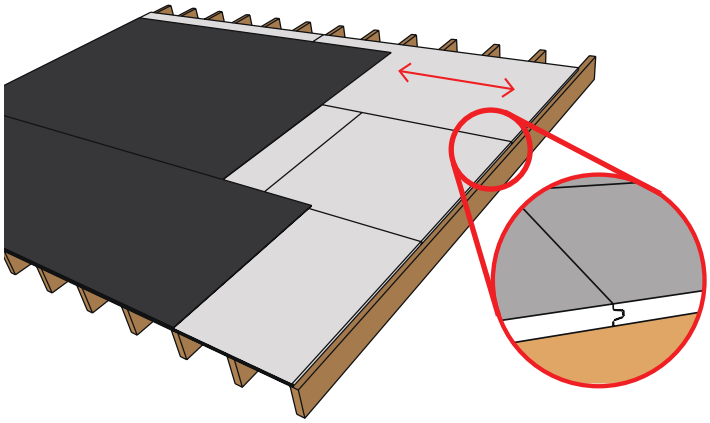

PINTADO

Para dar acabado al sistema de Cielos TablaTek utilice una pintura látex acrílico 100% de alta calidad ó recubrimiento y siempre siga las instrucciones del fabricante. Para garantizar un máximo rendimiento del producto, aplique un primer 100% látex y pintura para todas las áreas que han sido cortadas.

Las recomendaciones e instrucciones dadas en el presente manual, representan una guía adecuada para el uso y manipulación del producto. Dicha guía no sustituye la responsabilidad del Ingeniero Responsable, del Ingeniero Estructural y Supervisor de cada uno de los proyectos en los cuales se utilice el producto. En caso de proyectos en que se soliciten indicaciones especiales, el producto se adaptará a los planos y el diseño dado por el cliente, constructor asignado o ingeniero, siendo aplicables las guías de instalación dadas por el mismo. PLYCEM no asume responsabilidad por un mal uso del producto, errónea manipulación del mismo o utilización de materiales diferentes a los complementarios sugeridos. PLYCEM no co ayuda en la parte de instalación y manejo de diseño estructural, por lo que el presente manual no representa una co responsabilidad en esa área, siendo la responsabilidad limitada al material únicamente.

Este producto según la norma INTE/ISO 8336:2018 es fabricado para aplicaciones en exteriores o interiores (Categoría A, Clase 1).

TOLERANCIA mm			DENSIDAD APARENTE
LONGITUD	ANCHO	ESPESOR	
± 1	± 1	± 0.6	1.1 g/cm^3

Plycem®

una empresa de elementia®

Para mayor información contáctenos a los teléfonos:

- **Costa Rica** (506) 4002-4300
- **El Salvador** (503) 2251-9300 / 9301
- **Nicaragua** (505) 2278-4288
- **Guatemala** (503) 7747-9575
- **Panamá** (507) 6616-9500
- **Honduras /Belice** (503) 7856-9980
- **Aruba, Bahamas, Barbados, Bonaire, Cuba, Curazao, Haití, Jamaica, Puerto Rico, República Dominicana, Saint Marteen, Trinidad & Tobago** (506) 8707-4602
- **UK** (506) 8702-2729
- **USA** (001) 713-677-1241

Búscanos en:

/Experto Plycem • www.plycem.com

Fabricado por:

PLYCEM Construsistemas Costa Rica S.A.

INTECO PRODUCTO CERTIFICADO 001-CP-2001 | INTECO SISTEMA DE GESTIÓN DE CALIDAD CERTIFICADO INTE/ISO 9001:2015 RE-007/01/2010 | INTECO SISTEMA DE GESTIÓN AMBIENTAL CERTIFICADO INTE/ISO 14001:2015 SGA-006/01/2010 | INTECO SISTEMA DE SALUD Y SEGURIDAD OCUPACIONAL CERTIFICADO INTE/OHSAS 18001:2009 SySO-004/2010

PLYCEM Construsistemas El Salvador S.A.

INTECO PRODUCTO CERTIFICADO 068-CP-2013 | INTECO SISTEMA DE GESTIÓN DE CALIDAD CERTIFICADO INTE/ISO 9001:2015 RE-009/01/2010 | INTECO SISTEMA DE GESTIÓN AMBIENTAL CERTIFICADO INTE/ISO 14001:2015 SGA-008/01/2010 | INTECO SISTEMA DE SALUD Y SEGURIDAD OCUPACIONAL CERTIFICADO INTE/OHSAS 18001:2009 SySO-006/2010